Elektronische motorcilinder, MZT-35(i)
Montage- en ingebruikname handleiding

KOMFORT | ORGANISATION | SICHERHEIT

De nieuwe EMZY generatie van EVVA biedt meer zekerheid, comfort en design. Makkelijk en snel kan met de EMZY motorcilindermodule elk EVVA sluitsysteem aangepast worden naar een elektronisch gestuurde vergrendeling en ontgrendeling van de deur.

MZT-35i

Componenten:

MZT-35(i) Motorknopmodule

Integreerbaar in alle EVVA-sluitsystemen. Modulair aanpasbaar aan de gewenste deurdikte. Inzetbaar bij een minimale doornmaat van 35mm. Geschikt voor insteeksloten met een europrofieluitsparing. Alleen geschikt voor cilinderbediende (meerpunts)sluitingen/insteeksloten. Door afstandsringen kan een naadloze overgang gecreëerd worden tussen beslag en motorknop.

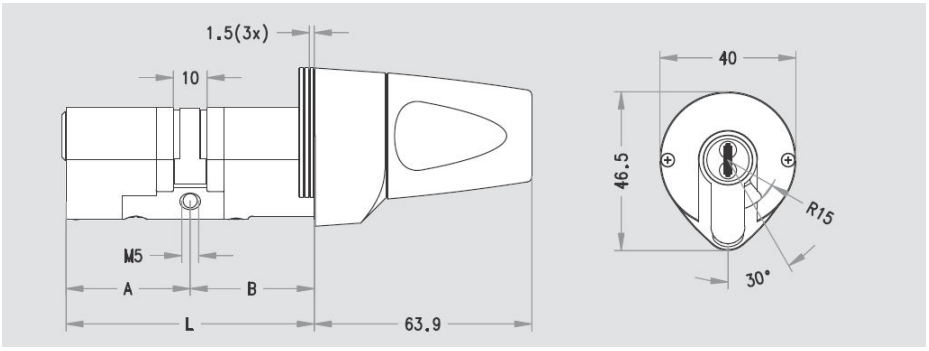

MCU MI EMZY Microbesturing
Te monteren in een standaard elektra-inbouwdoos (80mm x 80mm). Extreem snelle “ingebruikname” door zgn “interactive learn”-functie. Gebruiksspanning/-stroom DC12V+/- 5%, min. 1A.

MCU NT Transformator
Te monteren in een standaard elektra-inbouwdoos (80mm x 80mm).
Ingangsspanning: 230V~ +/- 10% 50Hz
Uitgangsspanning: 12VDC 1A+/- 2%

Elektronische motorcilinder, MZT-35(i)
Montage- en ingebruikname handleiding

Aansluitingen van de MCU-MI besturing:

klemnummer	aansluiting	opmerking
1	voedingsspanning **+**	VCC, 12VDC
2	voedingsspanning **-**	power GND
3	mot-A (wit) (motor)	spanningsleiding motorcilinder
4	mot-B (bruin) (motor)	spanningsleiding motorcilinder
5	reed gnd (groen)	sensorleiding motorcilinder
6	reed (geel)	sensorleiding motorcilinder
9 — 8	deurcontact (magneetcontact)	gesloten = deur dicht (hoeft niet vergrendeld te zijn)
10 — 8	nachtschootcontact	gesloten = deur is vergrendeld (nachtschoot is volledig uitgeschoven)
11 — 7	deurdrukknop (externe aansturing, pulscontact)	gesloten = commando tot openen
12 — 7	dag-/nachtstand (schakelcontact)	gesloten = dagstand, cilinder vergrendeld niet op de nachtschoot
13	nvt.	
14 — 16	elektrische sluitplaat *	contact gesloten = deur openen

* Maximum belasting van het relaiscontact is 30VDC/1A. Een elektrische sluitplaat met een maximale stroom-opname tot 300mA kan gezamenlijk met de control-unit MCU-MI aan de voeding MCU NT aansloten worden.

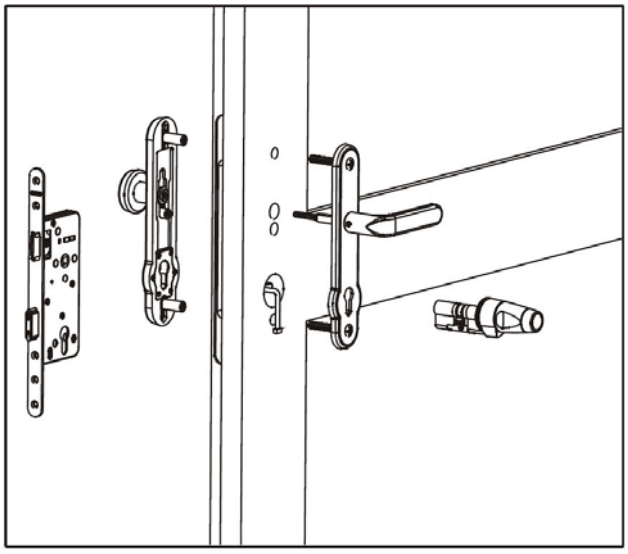

Montage van de motorknopcilinder:

1. De motorknopcilinder dient voor de montage van het binnenschild door de cilinderuitsparing van dit binnenschild gestoken te worden. Bij beslag zonder zichtbare bevestiging is een extra uitsparing van 5mm aan de onderzijde van de cilinderuitsparing noodzakelijk.

2. Verbindt de motorknopmodule via het stekkertje met de aansluitkabel van het type EVKA-(10 of 20 meter).
   LET OP!!
   Bij het aansluiten van de kabel is enige voorzichtigheid geboden!!!

3. Steek voorzichtig de motorknopmodule in het slot.

4. Bevestig de motorcilinder en het veiligheidsbeslag met de daarvoor bestemde schroeven.

Elektronische motorcilinder, MZT-35(i)
Ingebruikname/initialisering

Ingebruikname:

Let op de onderstaande punten voordat u de motorcilinder gaat initialiseren:

- De deur dient gesloten te zijn (magneetcontact gesloten), de deur hoeft niet vergrendeld te zijn.
- Het magneetcontact dient zo ver mogelijk van het scharnierpunt geplaatst te zijn voor een juiste detectie.
- De motorcilinder moet soepel de nacht- en de dagschoot uitschuiven in de sluitplaat-uitsparingen, te veel weerstand geeft geen goede of helemaal geen initialisering!!
- De motorcilinder MOET minimaal 360 + 5 graden kunnen draaien, alleen te gebruiken als er tenminste een ééntoorssloт gebruikt wordt, anders komt deze niet voorbij zijn initialiseerpunt en zal daardoor NIET gaan werken. Het initialiseerpunt is een centerpunt ingeslagen in het huis van de motorcilinder.
- tijdens het initialisatieproces mag de deur niet anders geopend worden dan in de handleiding aangegeven! Als de besturing zich aan de buitenzijde van de deur bevindt dient men met 2 personen de initialisatieprocedure uit te voeren!
- LET OP!! Na ongeveer 20 seconden wordt de initialisatieprocedure automatisch afgesloten!

Voortgangsprocedure stap voor stap:

- **Zorg ervoor dat de deur gesloten is (magneetcontact gesloten).**
- Steek de stekker in het stopcontact.
- Druk de drukknop in met een kleine schroevendraaier (of iets dergelijks). Deze zit in het middelste van de vijf gaatjes die zich in de besturing bevinden. De besturing wordt zo in programmeerstand gezet. De beide leds, rood en groen knipperen onafhankelijk en willekeurig van elkaar (zie onderstaande tekeningen)

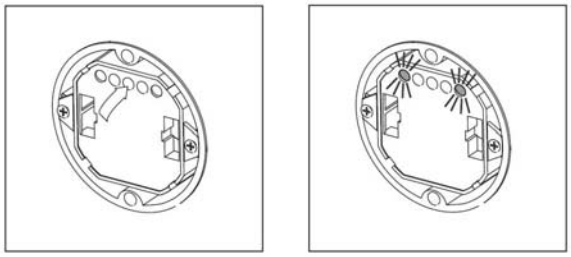

- Draai nu handmatig de nacht– en de dagschoot d.m.v. de motorknop volledig naar binnen, deur volledig ontgrendelen.
- Houd de deurkruk horizontaal en open de deur zodat het magneetcontact onderbroken wordt.
- Sluit de deur weer.

De motorcilinder zal nu automatisch de deur vergrendelen

- Als de motorcilinder de deur volledig vergrendeld heeft druk op de drukknop achter op de cilinder. De motorcilinder zal nu automatisch alleen de nachtschoot terugtrekken/ontgrendelen.
- Draai hierna **binnen 6 seconden** handmatig de dagschoot d.m.v. de motorknop naar binnen, volledig ontgrendelen.
- Houd de deurkruk horizontaal en open de deur zodat het magneetcontact onderbroken wordt.
- Sluit de deur weer.
- Wacht nu 5 tot 10 seconden totdat de programmeermodus automatisch uitgeschakeld wordt.
- De motorcilinder is nu klaar voor gebruik!

Signaalcodes van de leds van de besturing:

rood/groen afwisselend knipperen	initialiseermodus/programmeerstand; interactieve leerfase
rood	nachtschoot uitgeschoven, deur volledig vergrendeld
groen	nachtschoot ingetrokken, deur ontgrendeld; alleen de dagschoot is nog uitgeschoven/niet ingetrokken
groen knipperend	wisselbediening, dagschoot wordt ongeveer 3 sec. ingetrokken
rood/groen	activiteit, cilinder bezig met deur te ontgrendelen/vergrendelen
rood knipperend	storing

Elektronische motorcilinder, MZT-35(i)

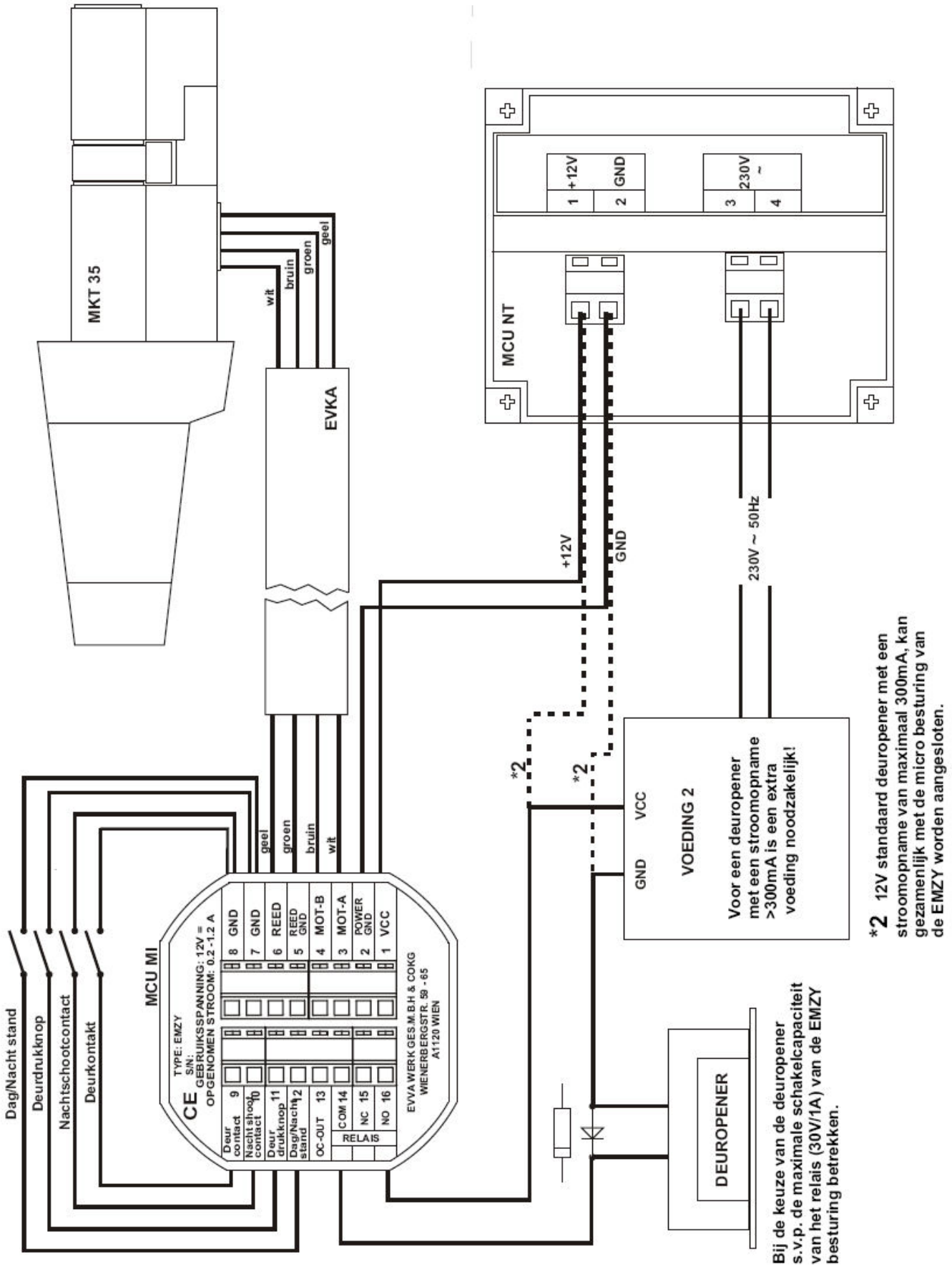

ATTENTIE!!

Zorg ervoor dat u er 100% van overtuigd bent dat de bedrading goed aangesloten is!
Bij verkeerde montage kan onherstelbare schade aan de besturing worden toegebracht!!